FERAL 12

SUMINISTROS ALCANTARILLA, S.L.®

uplifter®

- ROBOTS DE ELEVACIÓN
- VENTOSAS DE ELEVACIÓN
- DISPOSITIVOS DE TRANSPORTE
- AYUDANTES DE TRANSPORTE

Elevación de vidrio

Como siempre buscamos la innovación al más alto nivel, estamos consolidando nuestra apuesta con Uplifter, empresa alemana que cuenta con la mayor variedad de dispositivos de elevación de vidrio en Europa.

Con la excelente calidad y el concepto de novedad que presentan estos equipamientos, al adquirir uno de estos, usted garantiza que estará un paso por delante de la competencia.

DISPOSITIVOS DE ELEVACIÓN

UPT 150 Racelift 4.0

Dispositivo de montaje para una persona

- Elevación, descenso o inclinación de elementos hasta 150 kg;
- Ancho total de 675 mm hasta 905 mm;
- Gira elementos hasta 2,4 m en longitud;
- Altura de elevación 1,7 m;
- Mástil giratorio ± 90°;
- Unidad de succión giratoria en 360°.

Datos técnicos

Capacidad	150 Kg
Ventosas	2 piezas, ø 230 mm
Peso	69 Kg
Conducción	Manual
Manejas	Soporte anti-deslizante
Neumáticos	Caucho macizo (ø 350 mm)
Opcional	Ampliación de superficie de succión Desplazamiento lateral

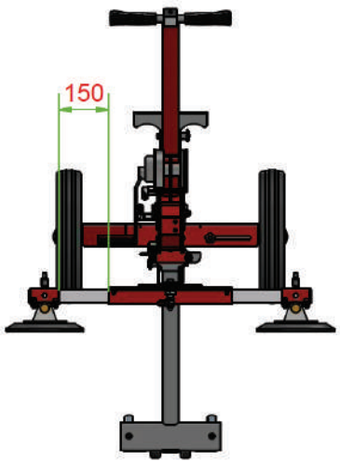

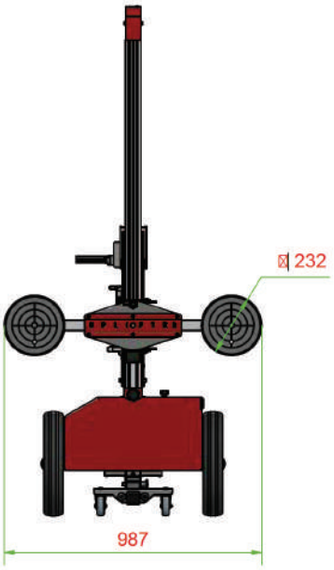

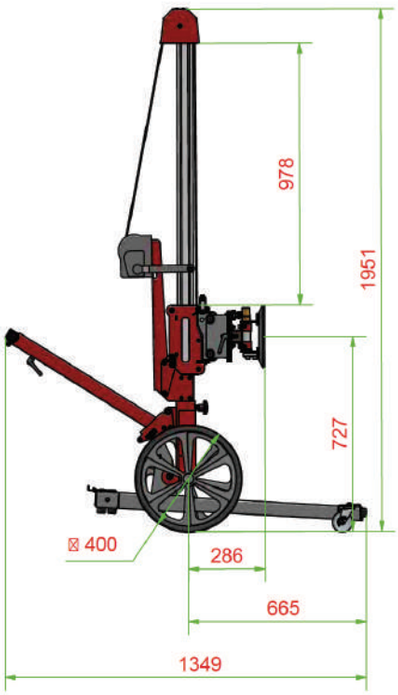

DISPOSITIVOS DE ELEVACIÓN

UPT 250

Dispositivo de montaje para una persona

- Elevación, descenso o inclinación de elementos hasta 250 kg;
- Ensamblaje fácil y rápida del dispositivo;
- Ancho total de 680 mm hasta 910 mm (sin sistema de succión);
- Gira elementos hasta 2,5 m en longitud;
- Mástil giratorio ± 90°;
- Mástil eléctricamente inclinable de +7°/-30°;
- Desplazamiento lateral;
- Unidad de succión giratoria en 360°;
- Manejas anti-deslizantes.

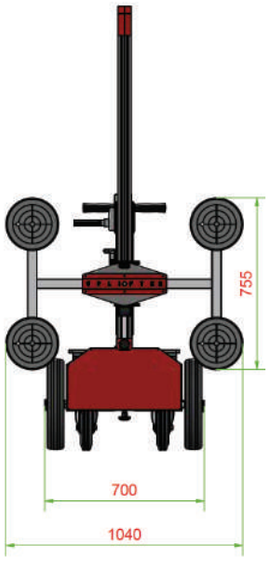

Datos técnicos

Capacidad	250 Kg
Ventosas	4 (ø 230 mm)
Peso	220 Kg
Tara	100 Kg
Conducción	Manual/Inclinación eléctrica del mástil con batería integrada y cargador
Neumáticos	Caucho macizo (ø 350 mm)
Otros	Se puede desmontar sin herramientas
Opcional	Accesorio para grúa Ampliación de superficie de succión Gancho eléctrico

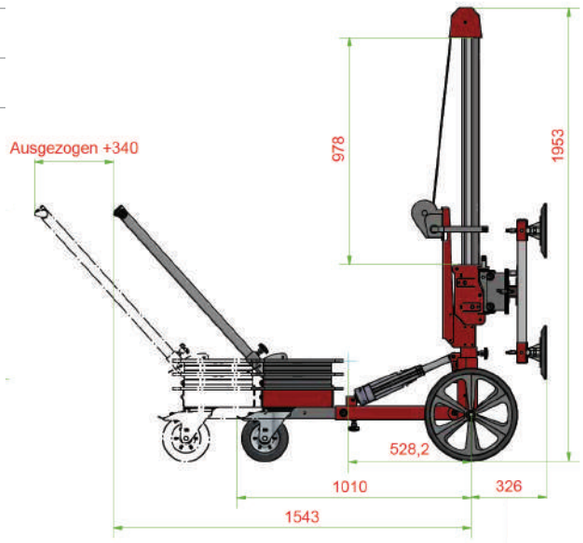

ROBOTS DE ELEVACIÓN

GW 425

El más sólido y seguro de su clase

- Capacidad de carga máx. 425 kg;
- Ideal para interior y exterior;
- Autonomía: 14 horas;
- Altura de elevación máx. (vertical) 3,00 m;
- Altura de elevación máx. (en suspensión) 3,40 m;
- Mando a distancia inalámbrico opcional para el brazo elevador y los movimientos de los discos de succión;
- Configuración independiente de las ventosas;
- Sistema de supervisión autónomo.

Datos técnicos

Capacidad	425 kg
Peso total	680 kg
Altura total	1360 mm
Ancho total	820 mm
Longitud total	2000 mm
Capacidad en su máxima extensión	150 kg
Altura de elevación máx. (vertical)	3,00 m
Altura de elevación máx. (en suspensión)	3,40 m
Inclinación del disco de succión	109° hacia delante 84° hacia atrás
Desplazamiento lateral	50 mm en ambas direcciones
Corriente de carga	230 V
Baterías	24 V / 2 x 90 Ah
Tracción delantera	1200 W
Sistema de succión	Sistema de dos circuitos

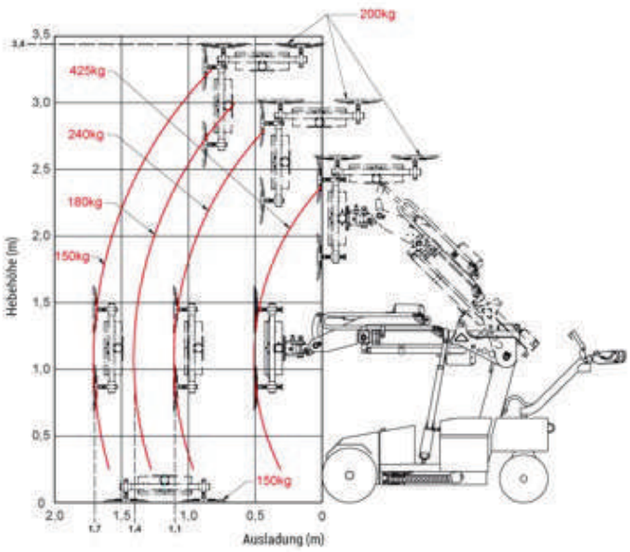

ROBOTS DE ELEVACIÓN

GW 625

El todoterreno más sólido de su clase

- Capacidad de carga máx. 625 kg;
- Ideal para el exterior;
- Autonomía: 14 horas;
- Altura total (vertical) de 3,10 m/3,60 m "Highlifter";
- Altura de elevación máx. (en suspensión) 3,60 m/4,20 m "Highlifter";
- Configuración independiente de las ventosas;
- Girador hidráulico como característica estándar;
- Mando a distancia inalámbrico opcional para el brazo elevador y los movimientos de los discos de succión;
- Sistema de supervisión autónomo.

Datos técnicos

Capacidad	625 kg
Peso total	1.190 kg
Altura total	1.740 mm
Ancho total	830 mm (800 mm)
Longitud total	2.250 mm
Inclinación del disco de succión	109° hacia delante 84° hacia atrás
Desplazamiento lateral	50 mm en ambas direcciones
Corriente de carga	230 V
Baterías	24 V / 2 x 150 Ah
Conducción de la parte delantera	2.000 W
Ventosas	6 (ø 350 mm)
Sistema de succión	Sistema de dos circuitos
Círculo de movimiento giratorio en 80°	3,80 m
Otros	Incluye mando a distancia inalámbrico
Opcional	Cabezal de rotación para mover las ventosas 95° en ambas direcciones Cabezal de rotación para desplazamiento lateral del disco de succión Extensión manual "Highlifter" Neumáticos de seguridad

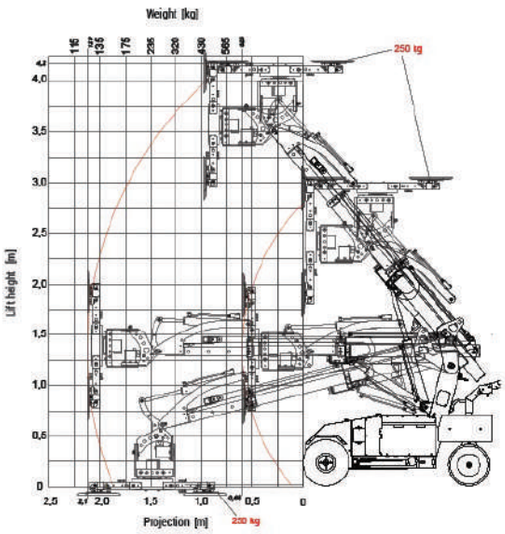

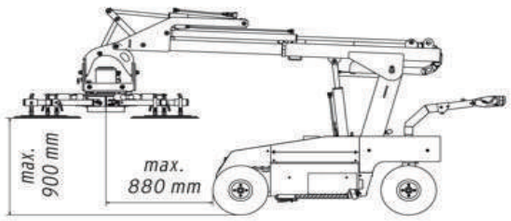

ROBOTS DE ELEVACIÓN

GW 1125

"The Beast" – para las tareas realmente grandes!

- Capacidad de carga máxima 1.125 kg;
- Patas de apoyo controlables individualmente para una mayor capacidad de carga;
- Máx. Altura de elevación 4,55 m;
- Mando a distancia por radio con panel LCD;
- Alcance máximo de elevación hasta la parte delantera: 2,32 m;
- Control eléctrico/hidráulico;
- La ventosa se puede retirar sin herramientas;
- Ventosa configurable individualmente;
- Sistema de autocontrol.

Datos técnicos

Capacidad	1125 kg
Tara	1250 kg sin ventosa, 1400kg con ventosa
Alcance	4.550 mm
Altura total	1.956 mm
Ancho total	952 mm (1.454 mm)
Longitud total	2.367 mm
Desplazamiento lateral	60 mm en ambas direcciones
Corriente de carga	100-230 Volts/50-60 Hz
Baterías	4 x 12V / 107Ah
Tiempo de carga	Aprox. 10 horas
Sistema de succión	Sistema de dos circuitos
Ventosa	Ancho máx. 3.064 mm/ Altura máx. 1.269 mm
Discos de succión	12 (ø 350 mm)
Temperatura de funcionamiento	+5° hasta 40°C
Otros	Soporte basculante para ventosa, protección anticaída integrada, neumáticos dobles, soporte para extensiones de ventosa, adaptador para accesorios de GW 625, etc.

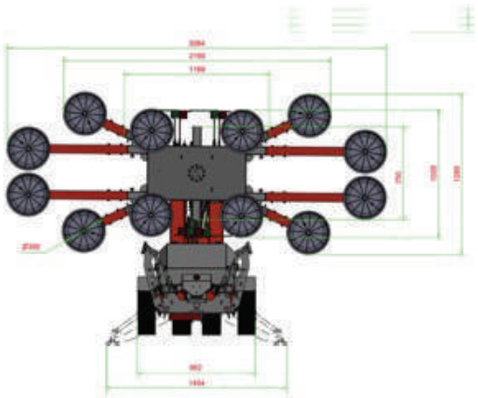

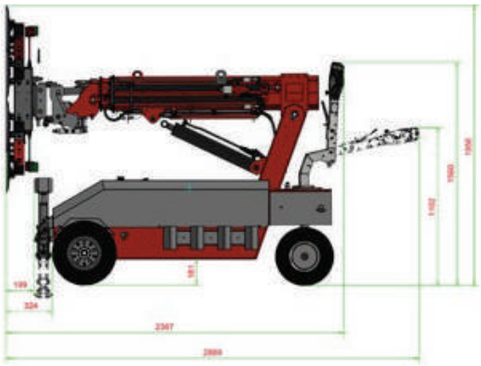

VENTOSAS DE ELEVACIÓN

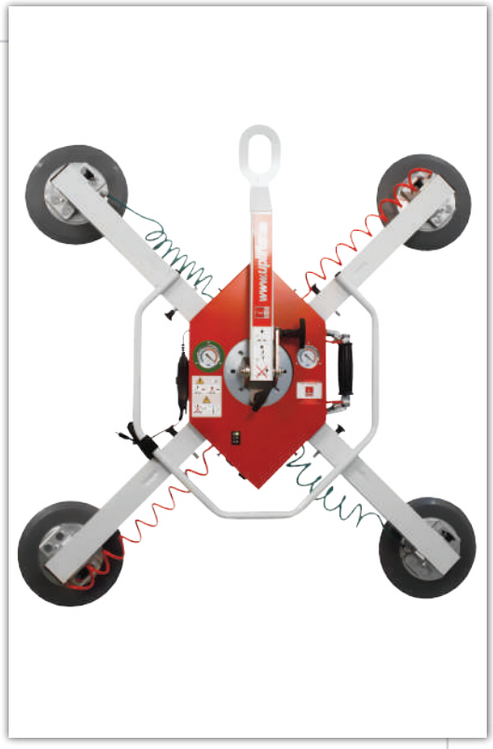

UPG 350

Datos técnicos

Sistema de succión	Sistema de dos circuitos
Capacidad	Hasta 350 kg
Ventosas	4 (ø 300 mm)
Peso	43 kg
Altura del dispositivo	Min. 210 mm
Temperatura de funcionamiento	Entre 0° y 40° C
Autonomía	8 horas
Accesorios	Incluye caja de transporte de madera
Opcional	Extensiones de montaje, Unidad de transporte UPT 200 Brazo de Carga

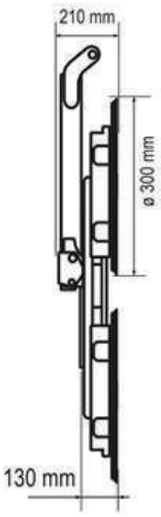

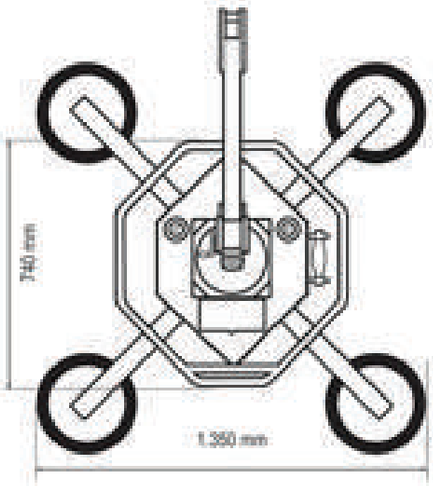

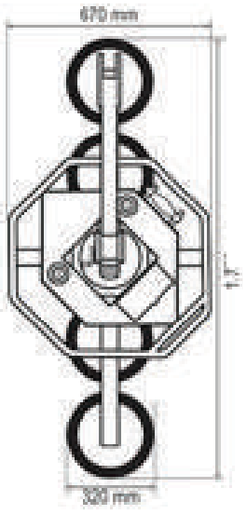

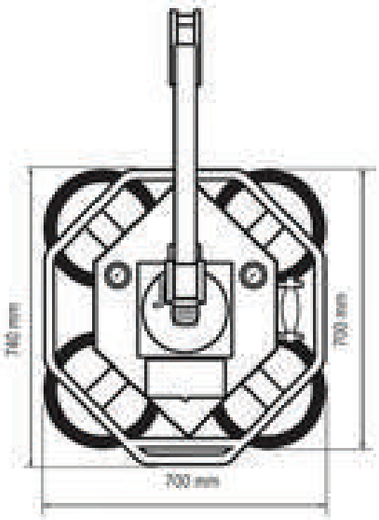

VENTOSAS DE ELEVACIÓN

UPG 450

Datos técnicos

Sistema de succión	Sistema de dos circuitos
Capacidad	Hasta 450 kg
Ventosas	4/6 (ø 305 mm)
Peso del dispositivo	49 kg / 60 Kg
Altura del dispositivo	Sin brazo de carga mín. 118 mm; Con brazo de carga 179 mm
Temperatura de funcionamiento	Entre 0º y 40º C
Autonomía	8 horas
Accesorios	Incluye caja de transporte de madera
Opcional	Extensión incl. disco de succión, longitud 50 cm

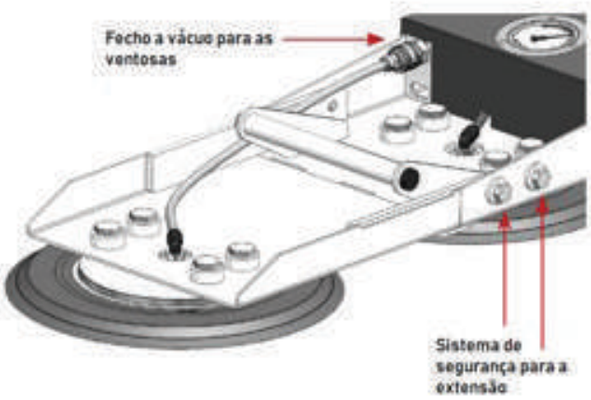

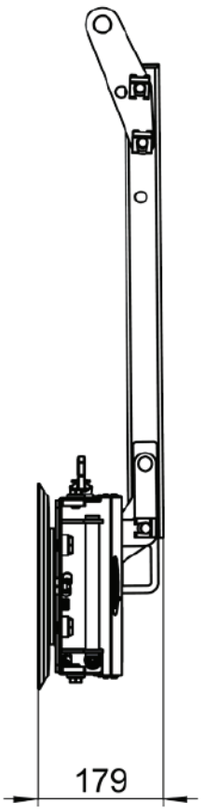

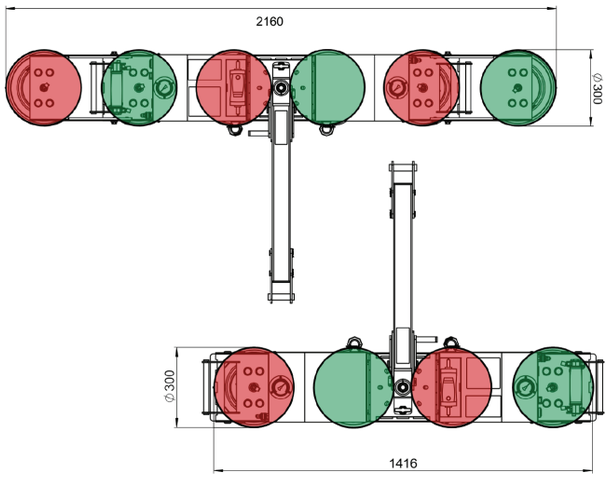

VENTOSAS DE ELEVACIÓN

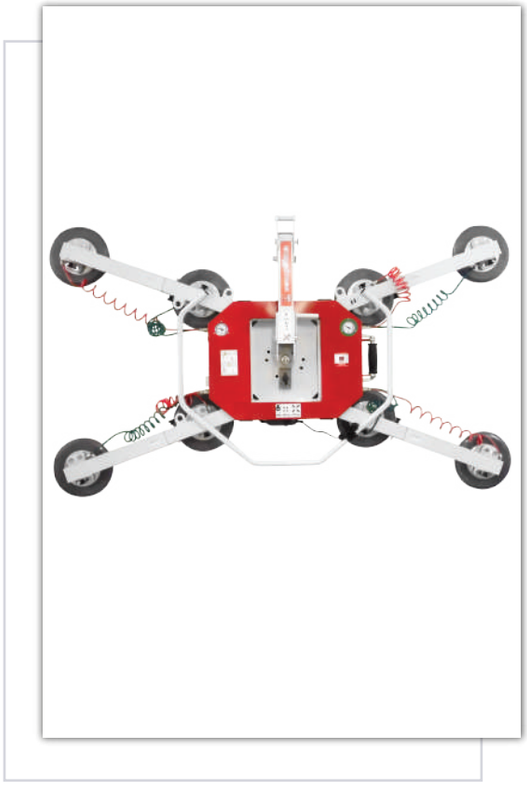

UPG 600

Datos técnicos	
Sistema de succión	Sistema de dos circuitos
Capacidad	Hasta 600 kg
Ventosas	4 / 6 / 8 (ø 305 mm)
Peso del dispositivo	70 kg / 80 Kg / 89 Kg
Altura del dispositivo	Sin brazo de carga mín. 139 mm; Con brazo de carga 205 mm
Temperatura de funcionamiento	Entre 0° y 40°C
Autonomía	8 horas
Accesorios	Incluye caja de transporte de madera

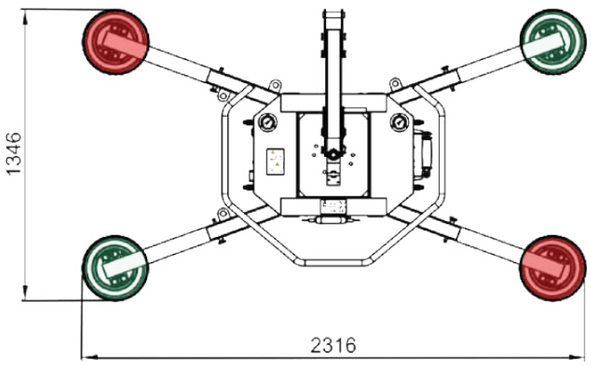

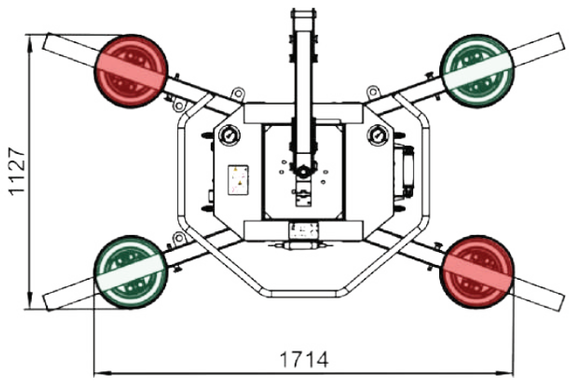

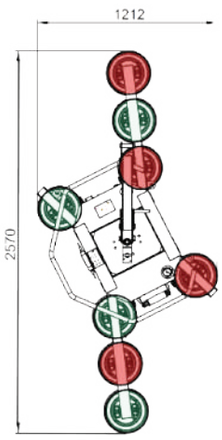

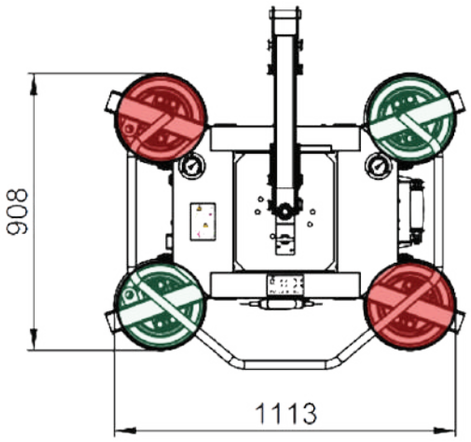

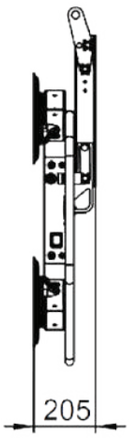

VENTOSAS DE ELEVACIÓN

UPG 1000

Datos técnicos

Sistema de succión	Sistema de dos circuitos
Capacidad	Hasta 1000 kg
Ventosas	10 (ø 400 mm)
Peso del dispositivo	70 kg | 80 kg | 89 kg
Altura del dispositivo	Sin brazo de carga mín. 139 mm; Con brazo de carga 205 mm
Temperatura de funcionamiento	Entre 0° y 40°C
Autonomía	8 horas
Accesorios	Incluye caja de transporte de madera

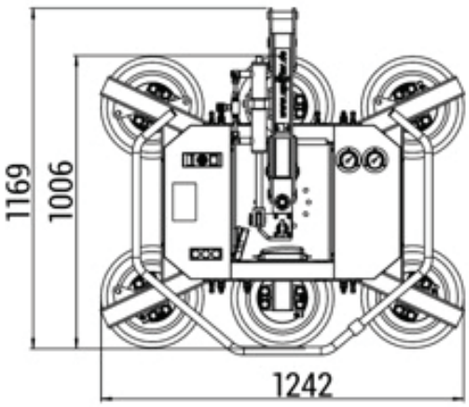

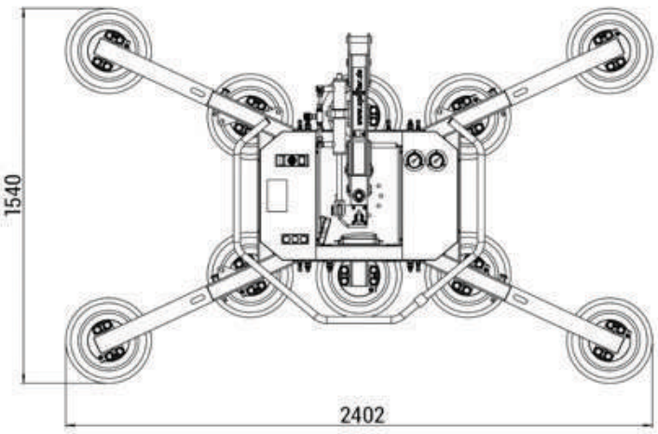

VENTOSAS DE ELEVACIÓN

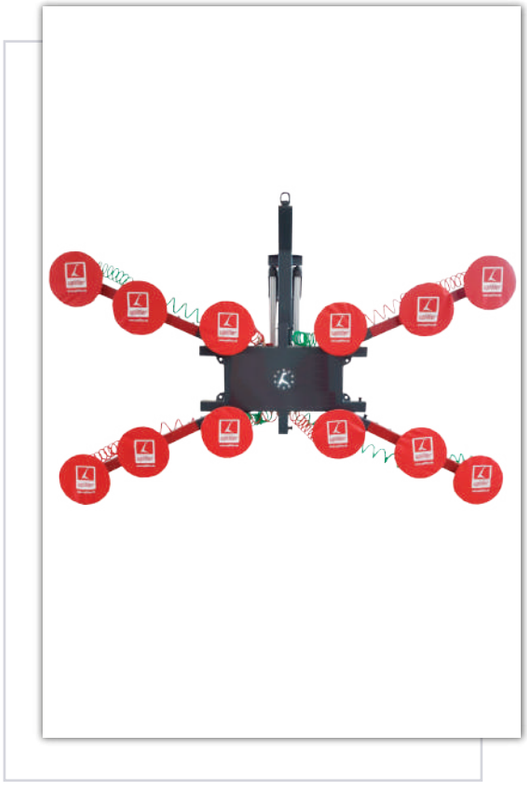

UPG 1200

Datos técnicos

Sistema de succión	Sistema de dos circuitos
Capacidad	Hasta 1200 kg
Ventosas	4 | 6 | 8 | 10 | 12 (ø 350 mm)
Peso del dispositivo	150 Kg o 190 kg
Inclinación eléctrica	Hasta 90°
Giro eléctrico	Hasta +/- 120°
Accesorios	Dispositivo de transporte

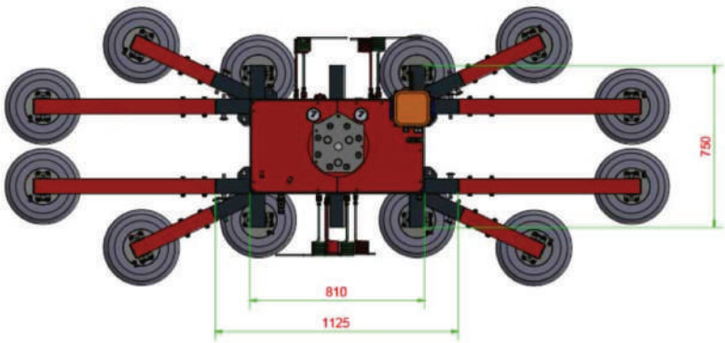

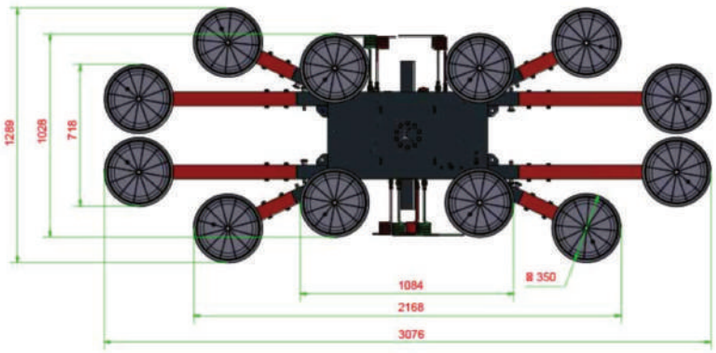

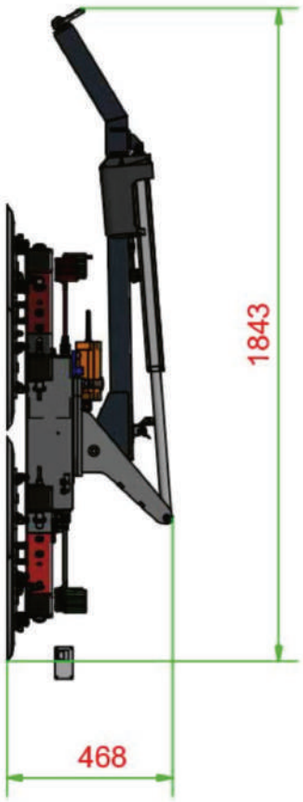

DISPOSITIVOS DE TRANSPORTE DE VIDRIO

- Desmontable sin herramientas
- "Controlable por una persona"
- Ajuste individual de las ruedas
- Posible transportar en un coche
- Ideal para uso interior y exterior

UPT 600

Datos técnicos

Capacidad	600 kg
Peso	63 kg
Dimensiones	2.000 mm x 803 mm x 1.790 mm (L x A x A)
Dimensiones máx.	Hasta 6.000 mm x 3.500 mm
Grosor del elemento	Hasta 140 mm
Otros	Neumáticos

UPT 800

Datos técnicos

Capacidad	800 kg
Peso	50 kg
Dimensiones	2.000 mm x 790 mm x 1.900 mm (L x A x A)
Dimensiones máx.	Hasta 6.000 mm x 3.500 mm
Grosor del elemento	Hasta 120 mm
Otros	Caucho macizo (ø 200 mm)

UPT 1000

Datos técnicos

Capacidad	1000 kg
Peso	75 kg
Dimensiones	2.000 mm x 804 mm x 1.940 mm (L x A x A)
Dimensiones máx.	Hasta 6.000 mm x 3.500 mm
Grosor del elemento	Hasta 111 mm
Otros	Caucho macizo (ø 180 mm)

AYUDANTES DE TRANSPORTE

UPT 180

Datos técnicos

Capacidad	180 kg
Dimensiones	260 x 180 x 744 mm (L x A x A)
Neumáticos	(ø 200 mm)
Otros	Incluye ventosa

UPL 400 (Wide)

Datos técnicos

Capacidad	400 kg
Dimensiones	600 x 343 x 256 mm (L x A x A)
Neumáticos	(Ø 260 mm)
Superficie de soporte	600 x 240 mm con material anti-deslizante

UPL 400 (Narrow)

Datos técnicos

Capacidad	400 kg
Dimensiones	600 x 343 x 256 mm (L x A x A)
Neumáticos	(Ø 260 mm)
Superficie de soporte	600 x 240 mm con material anti-deslizante

UPL 600

Datos técnicos

Capacidad	600 kg
Dimensiones	850 x 375 x 256 mm (L x A x A)
Neumáticos	(Ø 260 mm)
Superficie de soporte	80 x 170 mm con material anti-deslizante

FERAL 12

SUMINISTROS ALCANTARILLA, S.L.®

VENTA Y INSTALACIÓN -

ASISTENCIA REMOTA -

FORMACIÓN Y APOYO TÉCNICO -

REPARACIÓN -

P.I. Nuevo Calonge,
C/ Brocha 4
41007 – Sevilla

+34 954 35 12 12

www.suministrosalcantarilla.com

ventas@suministrosalcantarilla.com